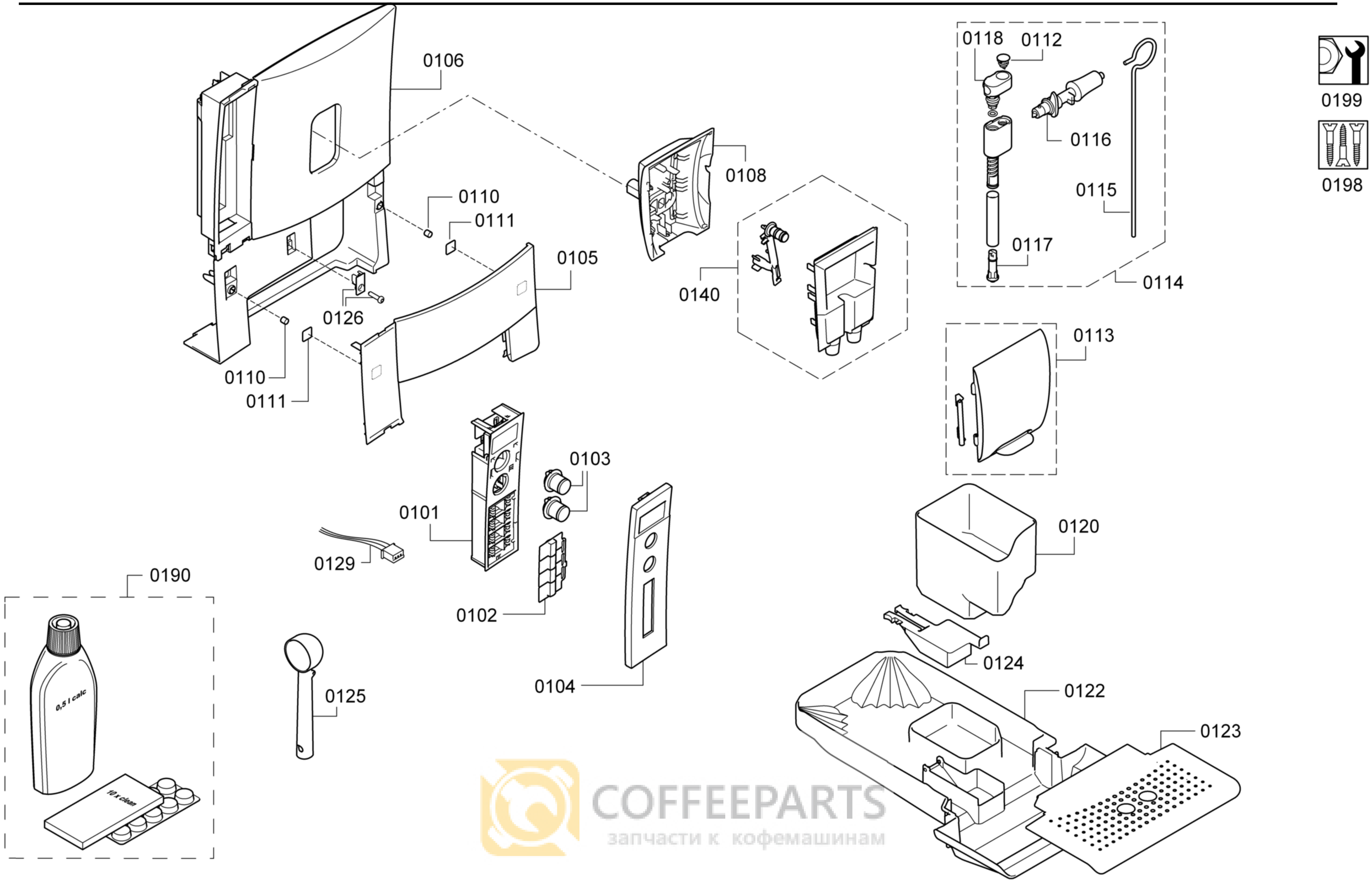

COFFEEPARTS
запчасти к кофемашинам

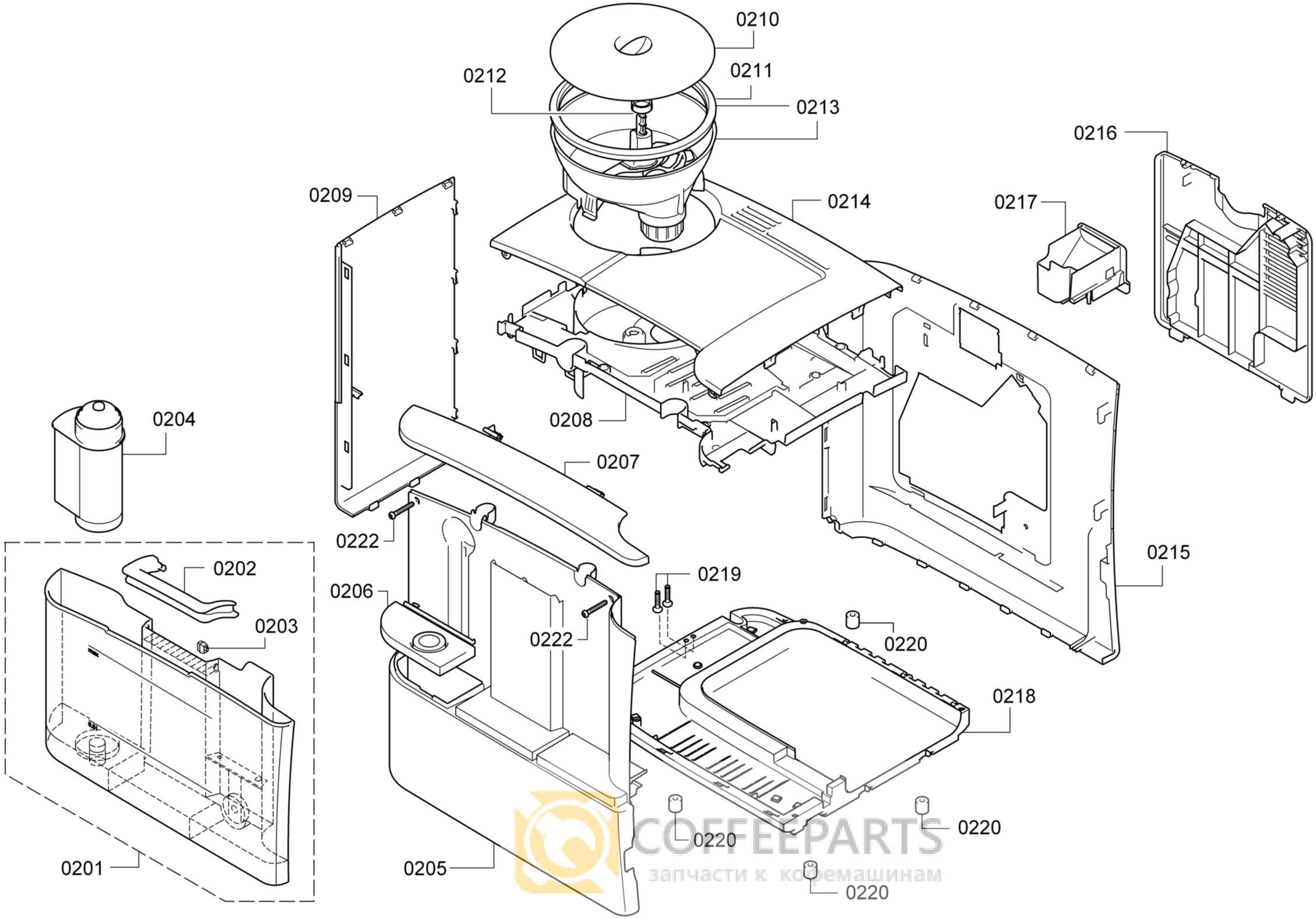

COFFEEPARTS
запчасти к кофемашинам

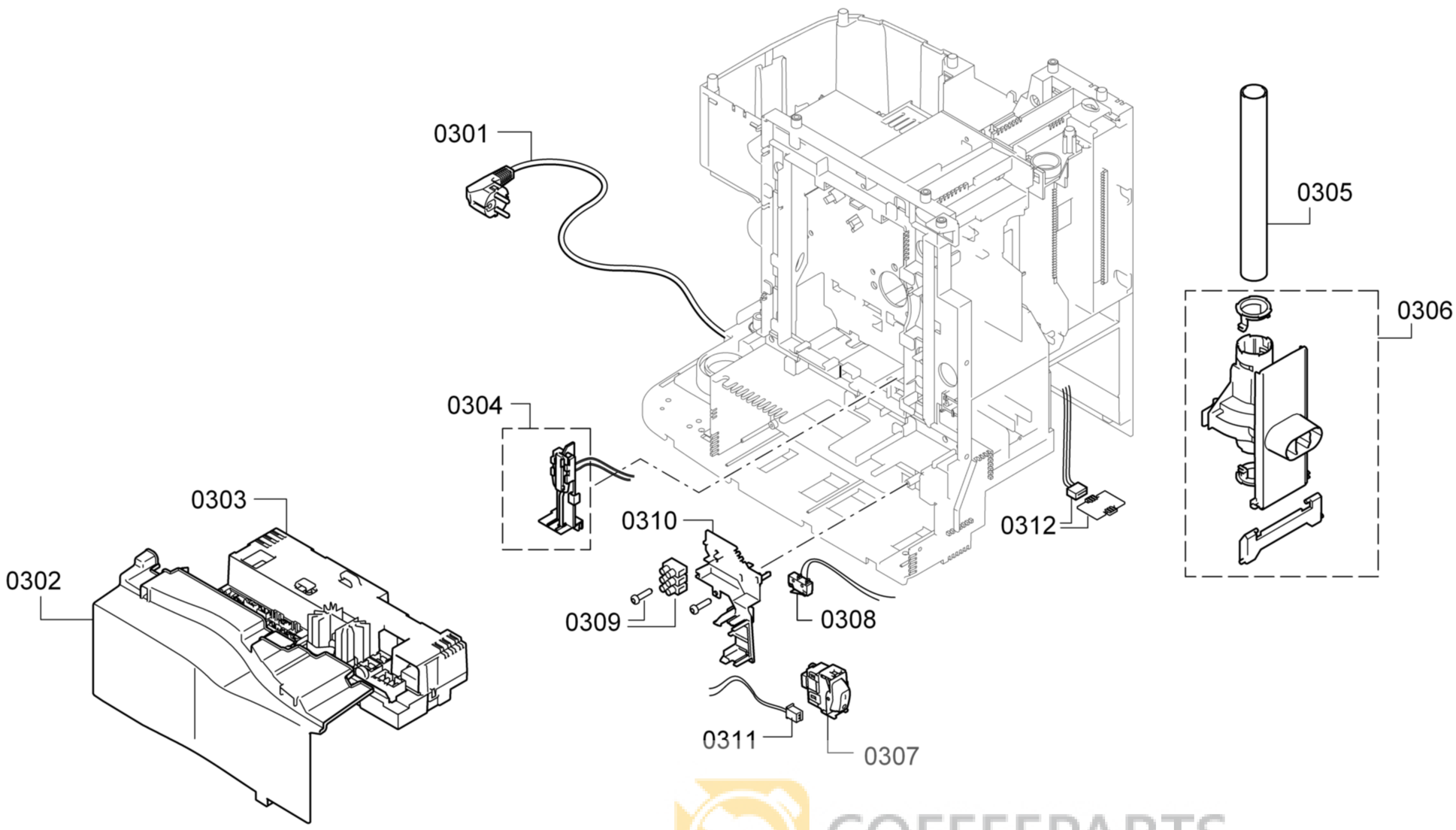

COFFEEPARTS
запчасти к кофемашинам

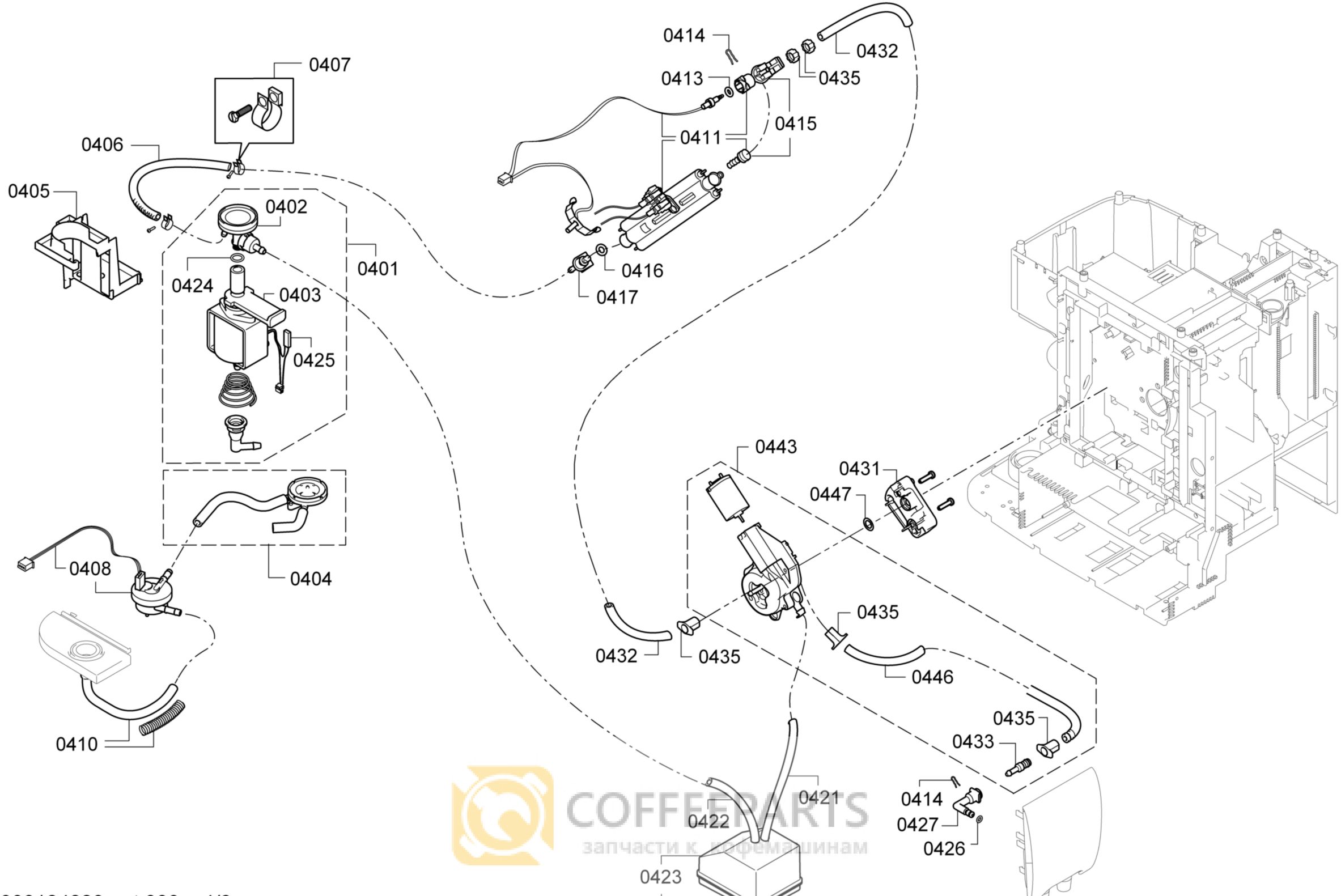

COFFEEPARTS
запчасти к кофемашинам

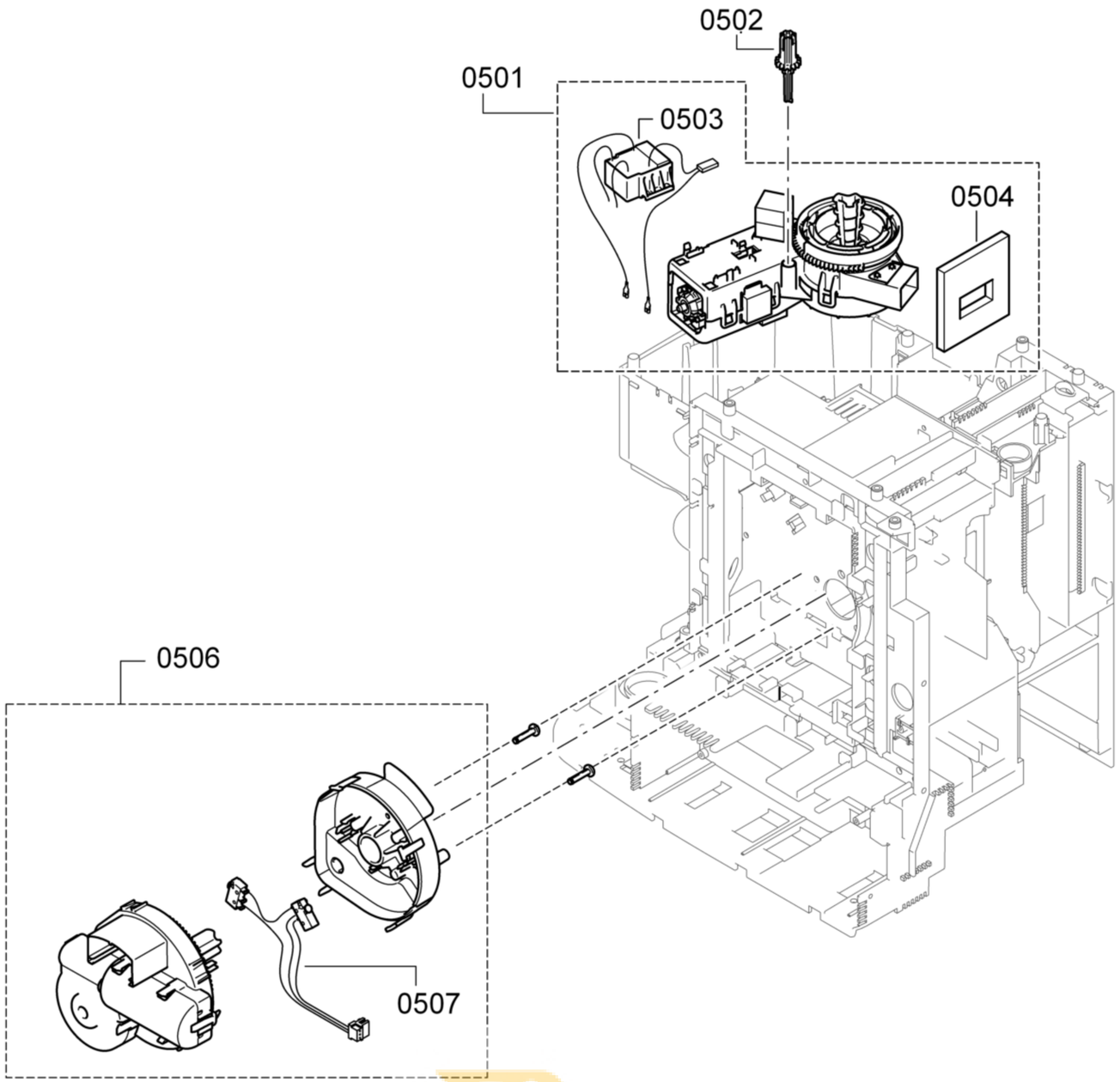

COFFEEPARTS
запчасти к кофемашинам

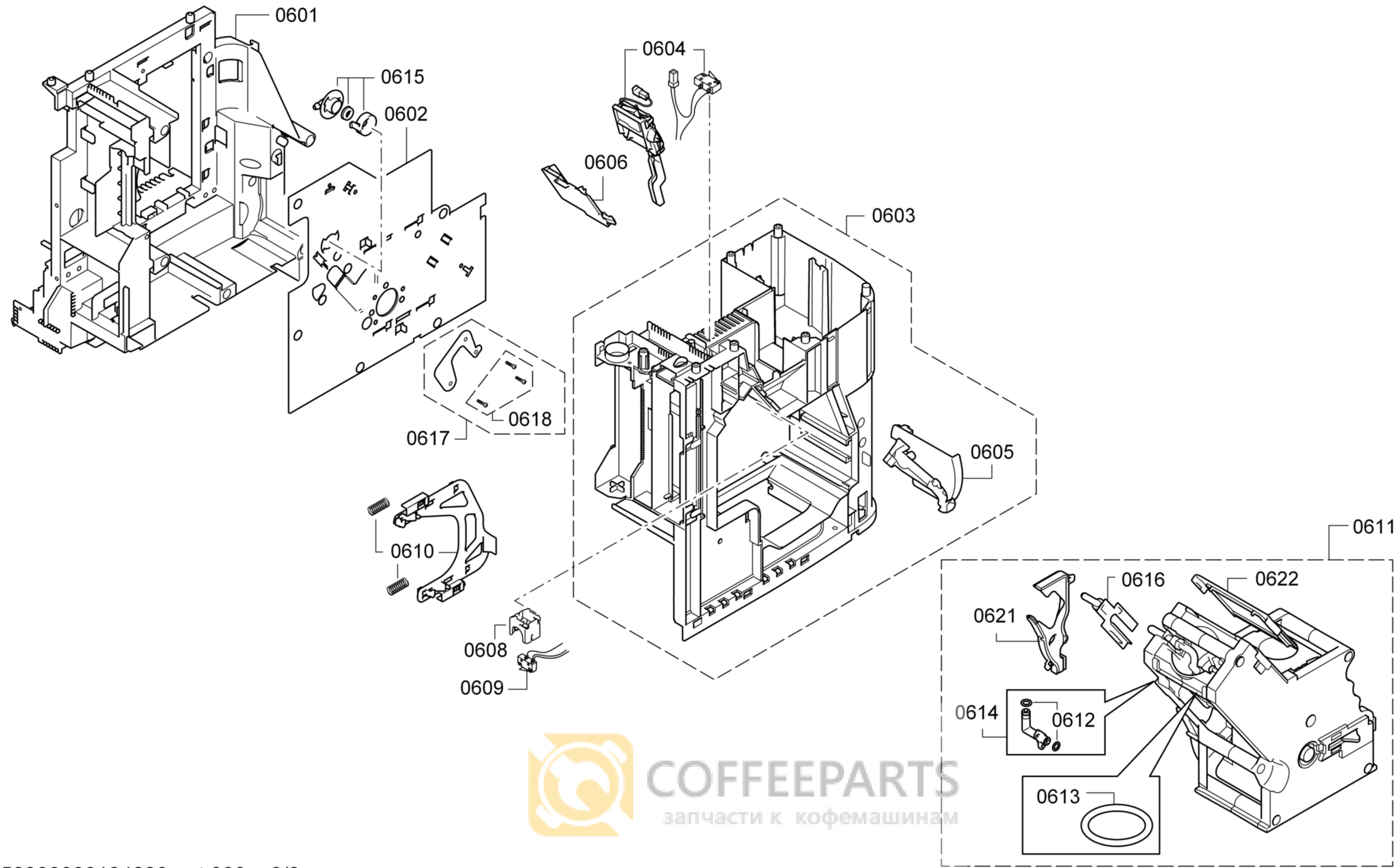

COFFEEPARTS
запчасти к кофемашинам