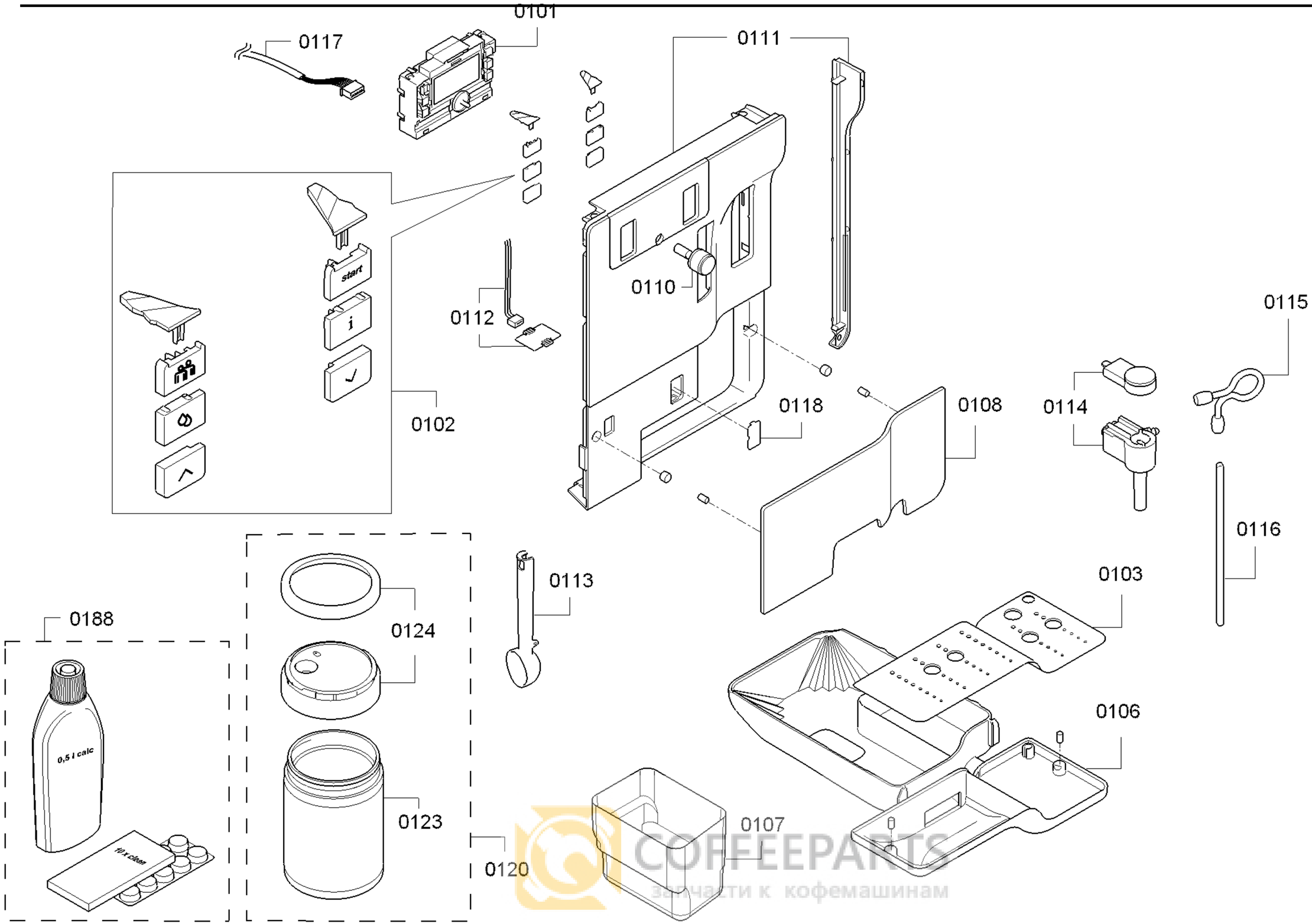
0101
0117
0111
0110
0112
start
i
0102
0118
0108
0114
0115
0116
0113
0103
0106
0188
0124
0123
0120
0107
0,5 l calc
10 x 0,5l
COFFEEPARTS
запчасти к кофемашинам

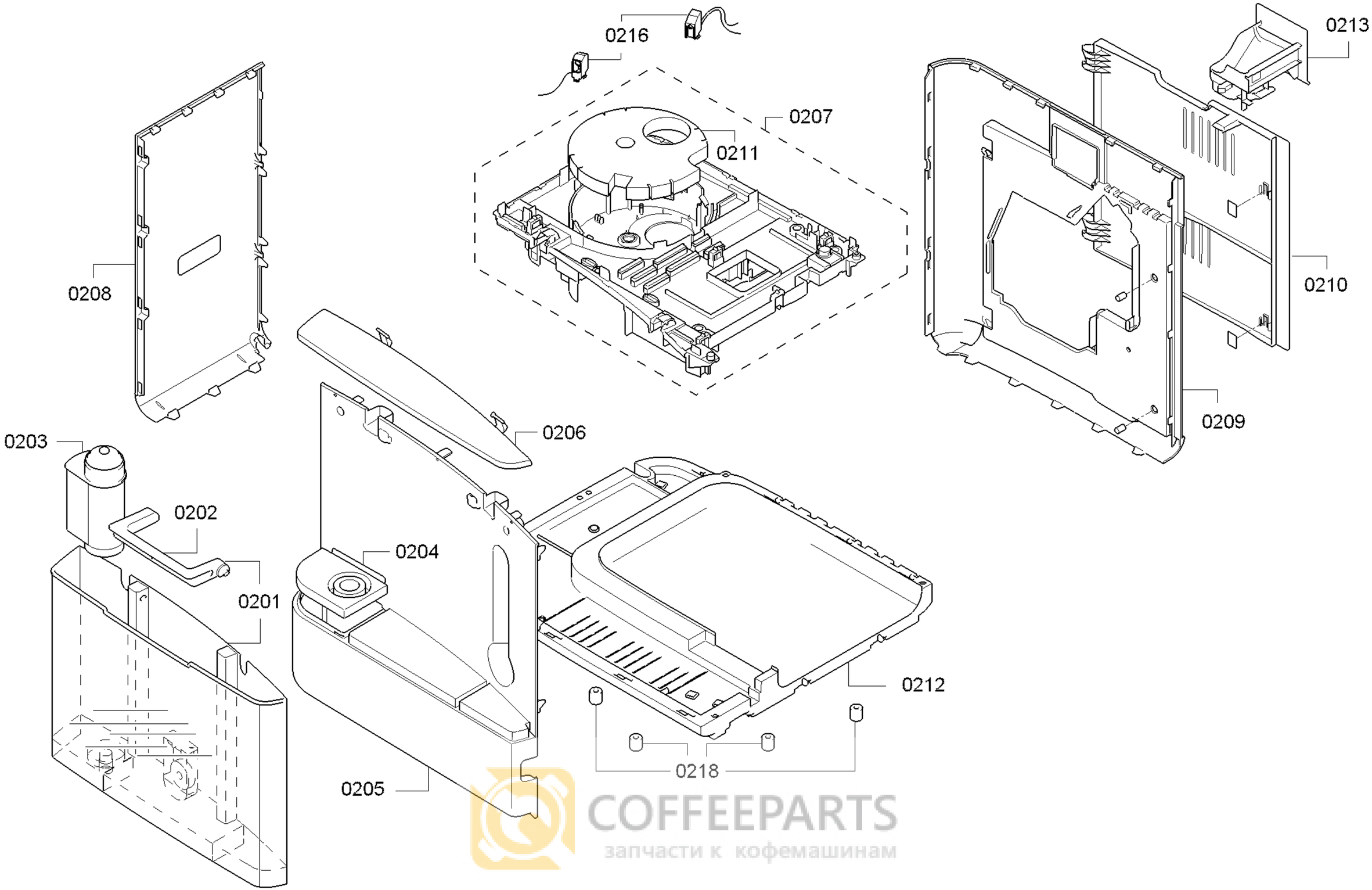

COFFEEPARTS
запчасти к кофемашинам

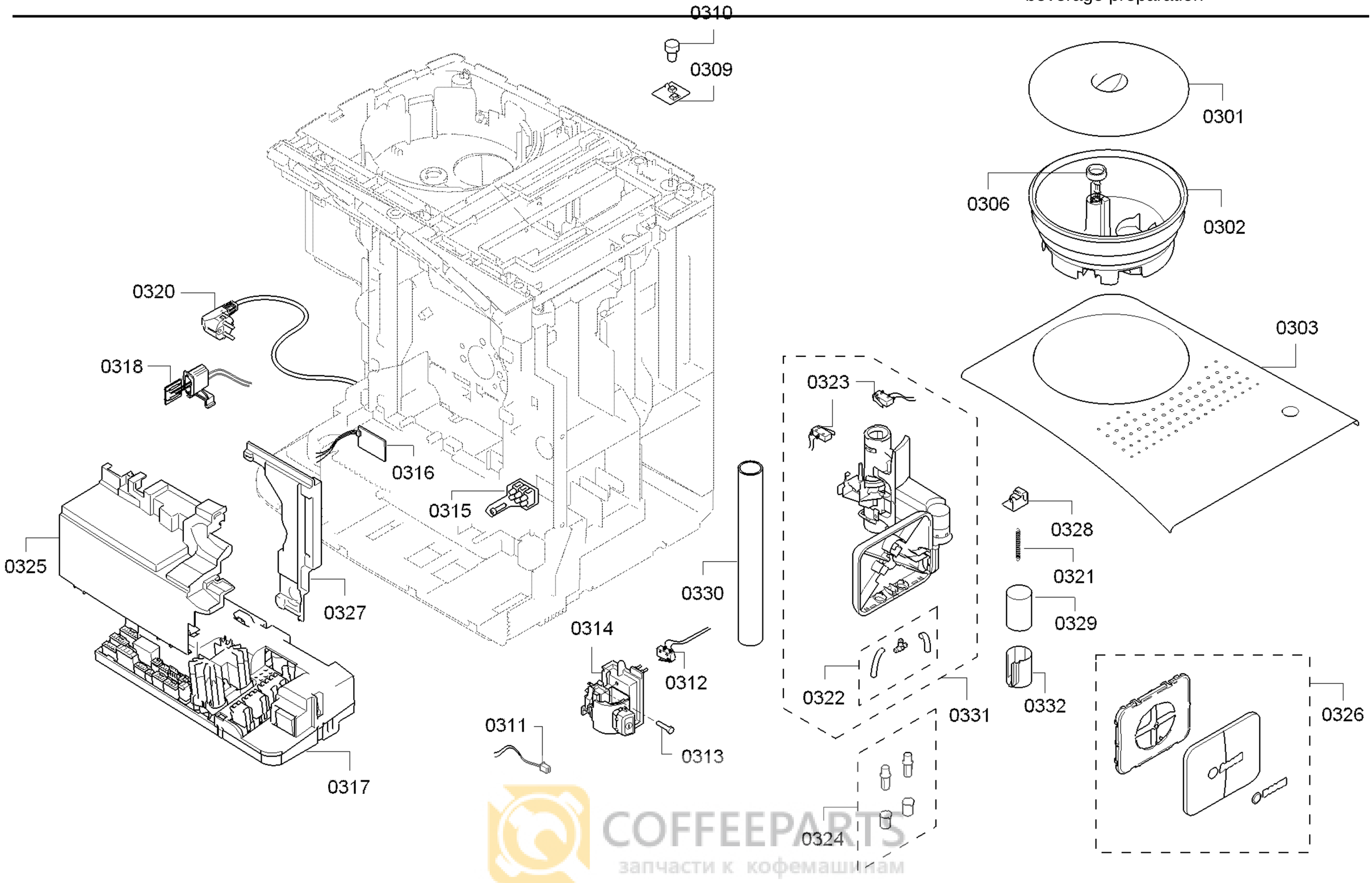

COFFEEPARTS
запчасти к кофемашинам

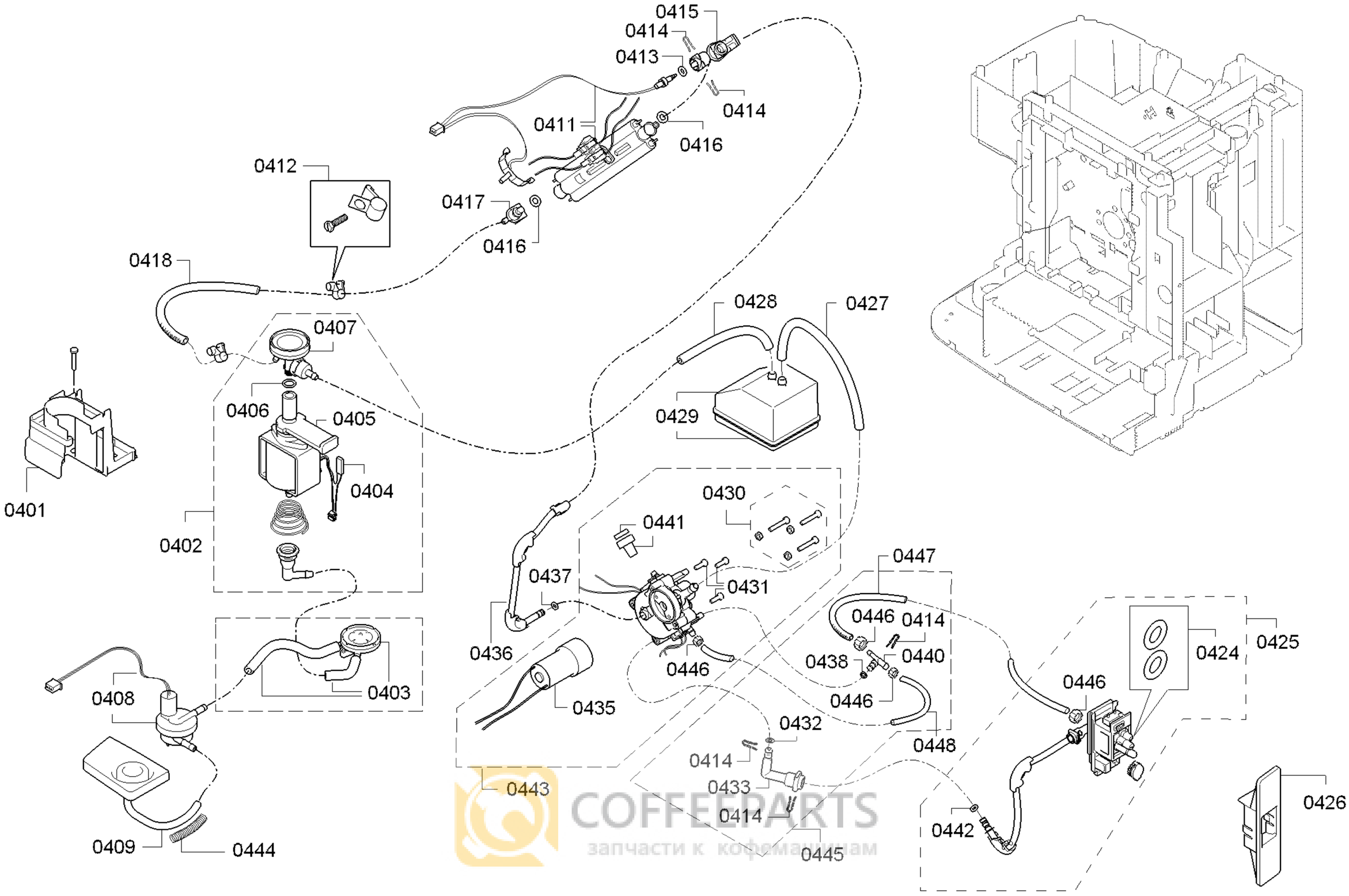

COFFEEPARTS
запчасти к кофемашинам

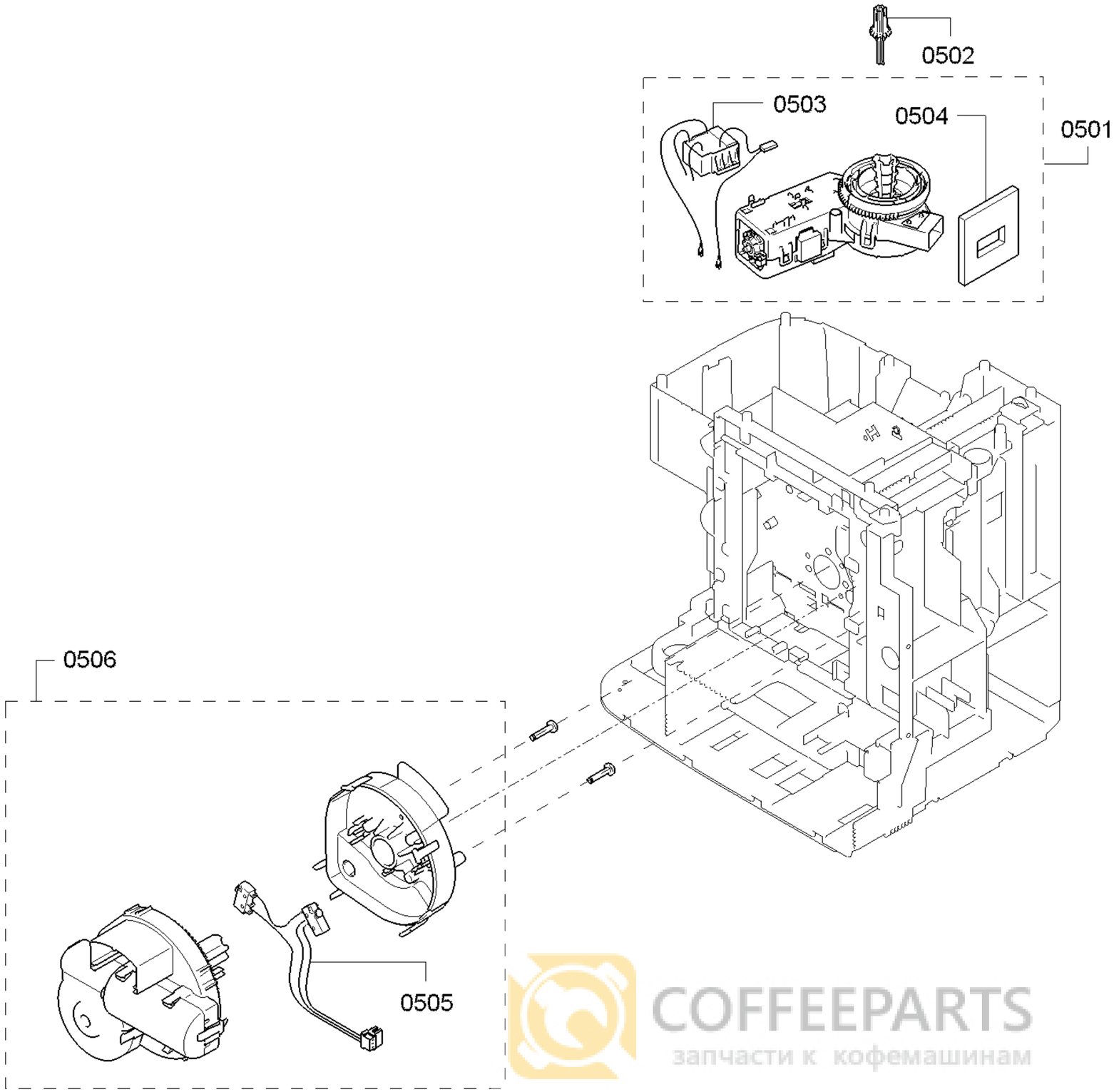

COFFEEPARTS
запчасти к кофемашинам

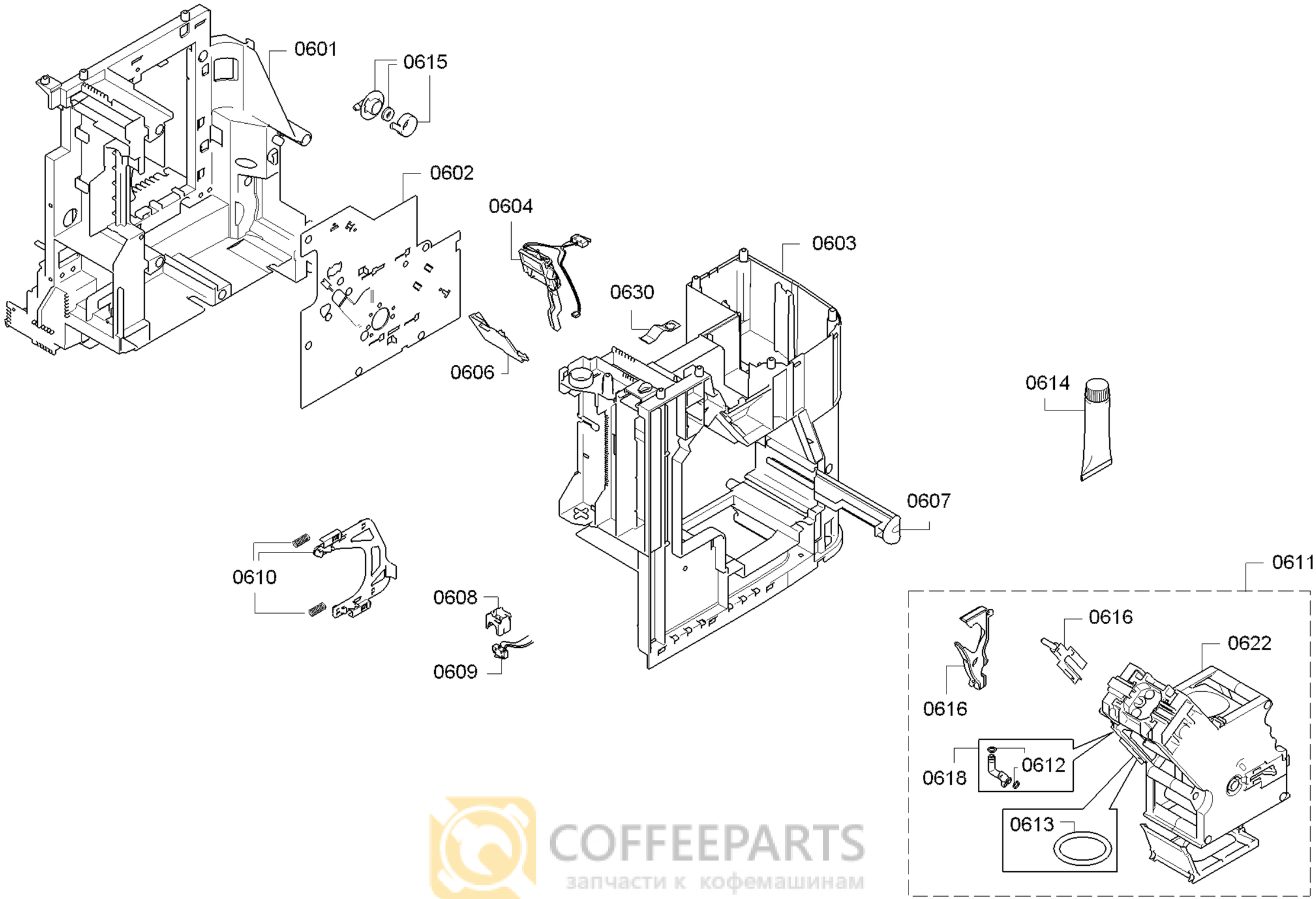

COFFEEPARTS
запчасти к кофемашинам